FOORITR
智能计数器提供商

# 用户手册

## 双目客流统计终端

HX-CCD22（夜视公交车版）

# 目录

一、产品结构.....3
1.1 包装清单.....3
1.2 产品尺寸.....4
1.3 外观功能.....4
二、安装指导.....5
2.1 安装须知.....5
2.2 安装高度与覆盖范围.....5
2.3 影响准确率的因素.....6
三、安装步骤.....6
3.1 吸顶安装.....6
四、进入设备配置页.....8
4.1 设备上电.....8
4.2 使用热点连接设备.....9
4.3 使用网线连接设备.....11
五、设备配置页面操作.....12
5.1 进入设备首页，选择“设置”选项.....12
5.2 设置高度参数.....12
5.3 设置检测区域与检测线.....13
5.4 网络设置（可选）.....14
5.5 数据上报设置（可选）.....15
5.6 设备升级（可选）.....16
5.7 采图（可选）.....16
六、常见故障和处理方法.....17
6.1 设备有线模式无法搜索到设备.....17
6.2 注意事项.....17

# 一、产品结构

## 1.1 包装清单

- **产品图片**

正面

背面

- **产品配件**

防水帽

螺丝包

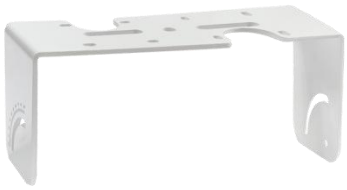

安装支架

说明书

⚠ **如果上述物品存在损坏或遗失的情况，请及时联系您的供应商。**

## 1.2 产品尺寸

**单位 ： mm**

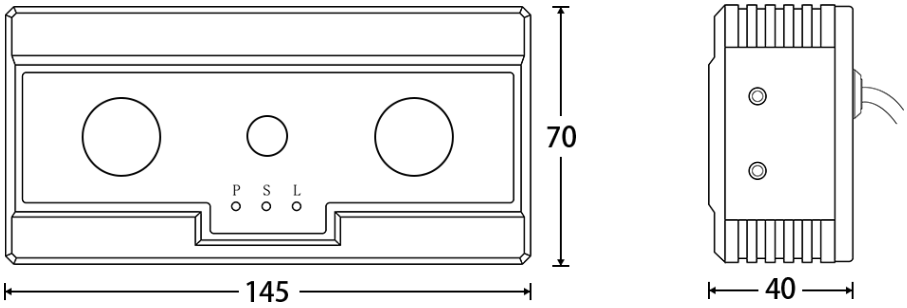


## 1.3 外观功能

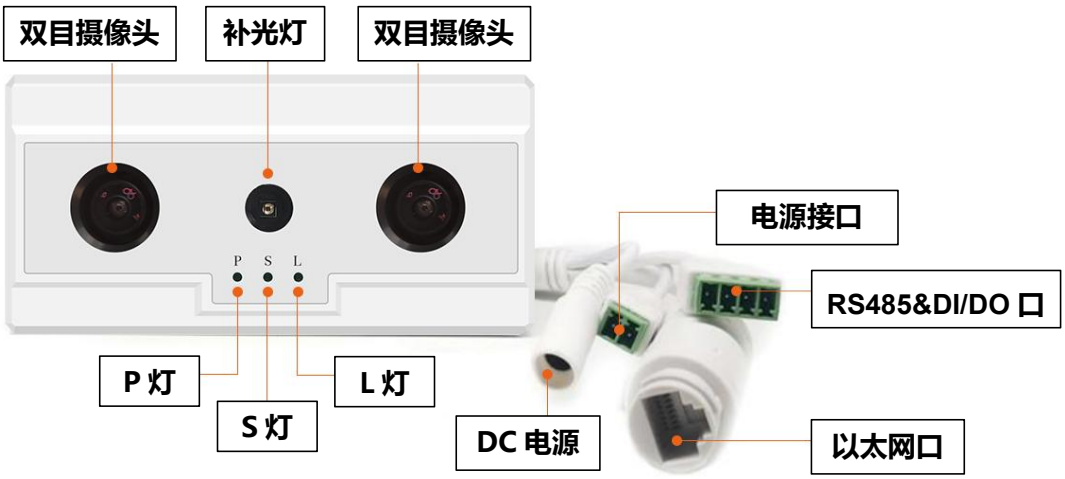


| 名称 | 解释 |
|---|---|
| **电源灯(Power)** | 1.亮：供电正常;<br>2.灭：未供电; |
| **状态灯(Status)** | 1.常亮：设备工作正常；公网连接正常；<br>2.长亮短灭(3 秒亮 1 秒灭)，设备工作正常；公网连接异常；<br>3.快闪(闪两次灭一秒)：正在连接 Wi-Fi；<br>4.慢闪(闪一次灭一秒)：Wi-Fi 模式网线连接设备进入调试模式；网线未连接；Wi-Fi 模式下连接超时； |
| **有线网络连接指示灯 ( Link)** | 1.闪烁/常亮：有线网线连接正常;<br>2.灭：网线未正确连接; |

| | |
|---|---|
| **RS485&DI/DO 口** | **1 口**：485A， **2 口**：485B，<br>**3&4 口**：DI 和 DO 接口<br>注意：1234 口请参考接口上的数字 |
| **以太网口** | RJ45 接口/PoE 口 |
| **电源接口** | 3.5mm-2Pin 电源接口(9-36V) |
| **DC 电源** | 5.5-2.1 电源接口(9-36V) |

# 二、安装指导

## 2.1 安装须知

- 安装前参考高度覆盖范围的表，选择能够完全覆盖的高度进行安装
- 安装高度需要尽量准确误差小于 5cm
- 设备需要水平安装，不支持倾斜安装
- 镜头前不能被物体遮挡
- 光线亮度对设备统计有一定影响

## 2.2 安装高度与覆盖范围

⚠ **建议根据需要覆盖的范围来寻找合适高度的安装位置**

⚠ **检测区域需要根据实际环境设置，仅覆盖地面通道**

| 安装高度(m) | 覆盖宽度(m) |
|---|---|
| 1.9 | 1.1 |
| 2 | 1.65 |
| 2.1 | 2.2 |
| 2.2 | 2.75 |
| 2.3 | 3.3 |
| 2.4 | 3.85 |
| 2.5 | 4.4 |
| 2.6 | 4.95 |

| | |
|---|---|
| 2.7 | 5.49 |
| 2.8 | 6.04 |
| 2.9 | 6.59 |
| 3.0<br>（公交版本支持最高高度） | 7.14 |
| 3.1 | 7.69 |
| 3.2 | 8.24 |

## 2.3 影响准确率的因素

- 检测线绘制需仅覆盖地面，勿绘制到其他较高的物体上
- 高度与实际安装高度一致，差异越大，准确率越低
- 检测区域过大，区域内环境较为复杂
- 设备使用环境光线变化较大
- 人员进出时有物体遮挡人体

# 三、安装步骤

顶装　　壁装　　嵌入式

## 3.1 吸顶安装

**步骤 1：**用记号笔标记好支架的安装位置，用电钻打好安装孔，将膨胀螺丝插槽固定在天花板上的孔位中，用膨胀螺丝将支架安装牢固。

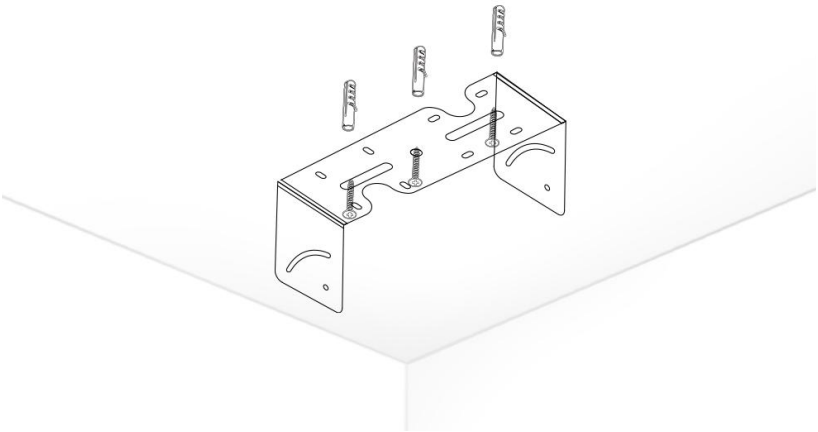

**步骤 2**：将设备嵌入支架中，支架侧面的孔对准设备上的螺丝孔，用标配的 304 圆柱头内六角螺丝固定。

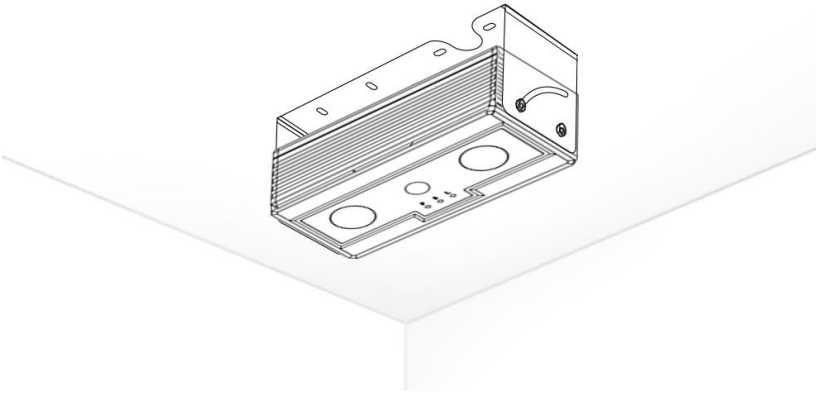

**步骤 3**：给设备供电和供网。

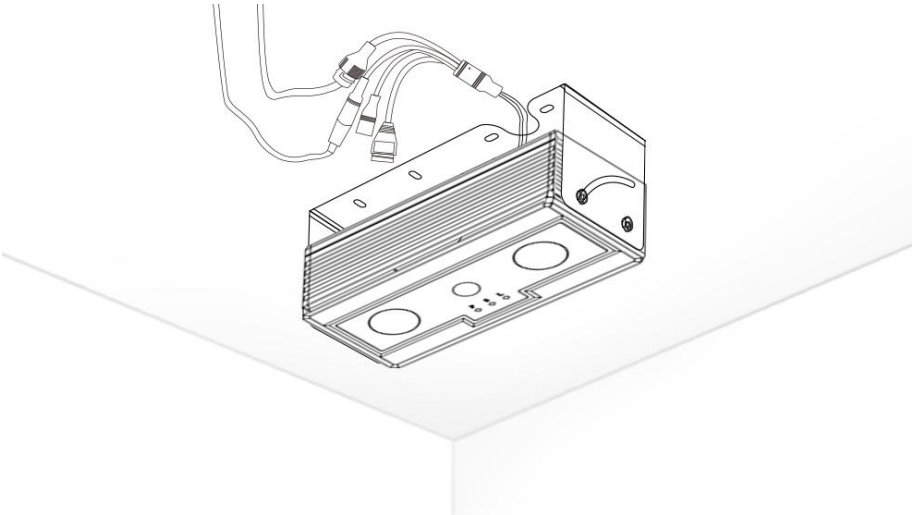

# 四、设备连接与启动

## 4.1 设备上电

双目客流统计产品目前有两种供电方式：

1. DC:9~36V 电源供电

将标配 DC 12V 电源适配器插入 220V 电源，同时将 12V 输出线束端子接入相机 12V 供电口。

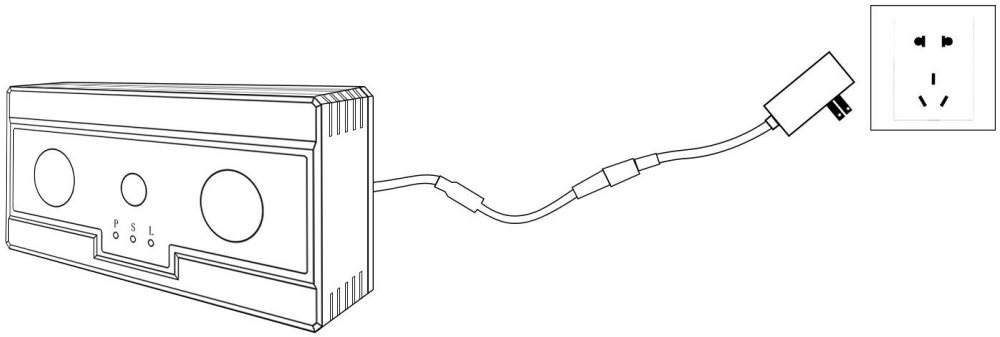


2. POE 供电

若具备 POE 交换机连接条件，可将设备直接连接至 POE 交换机，同时供电和联网（无需连接 DC 电源）。

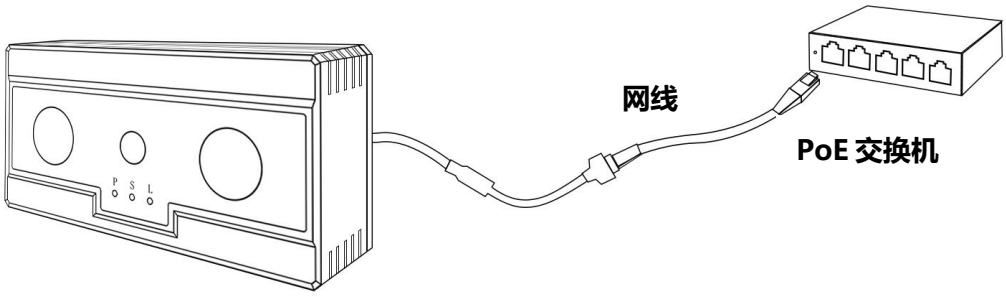

## 4.2 使用热点连接设备

- ❖ 打开电脑（或者手机）WiFi 列表，搜索设备热点：HF+SN 后 10 位
- ❖ 热点密码：hf123456

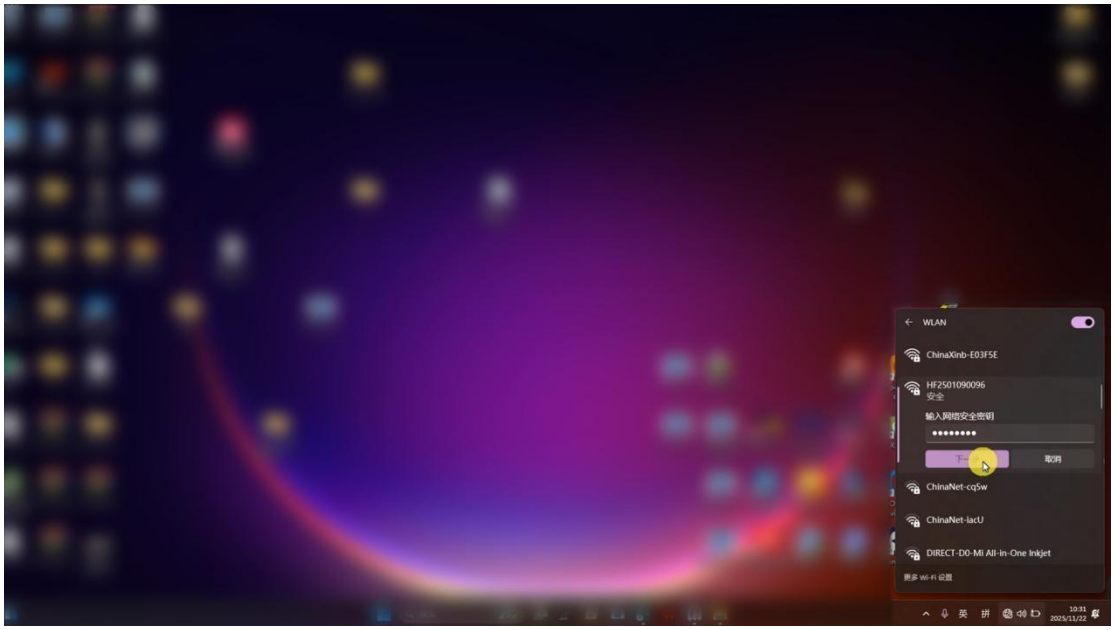

- 打开任意浏览器，输入访问地址：192.168.4.10
- 账号：admin
- 密码：hf123456

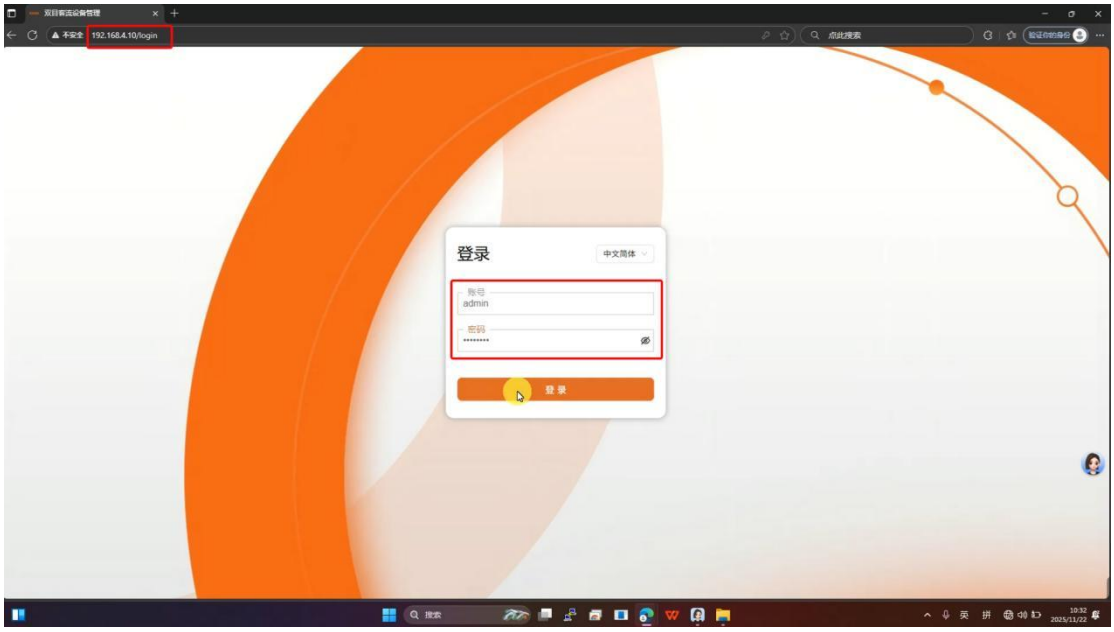


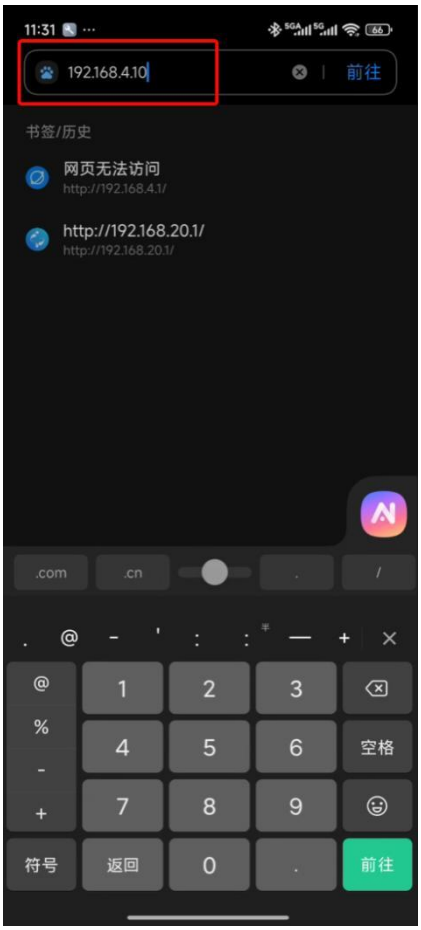

## 4.3 使用网线连接设备

1. 下载配套工具“foorir-search”，在官网 www.foorir.cn 资料下载里下载。

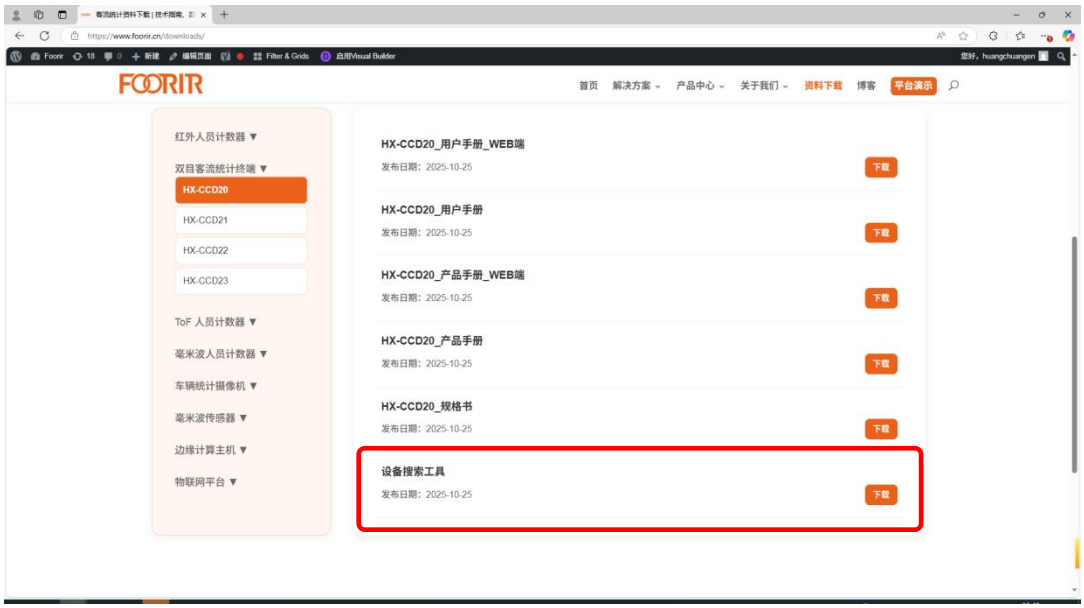


2.打开配套工具，扫描设备。

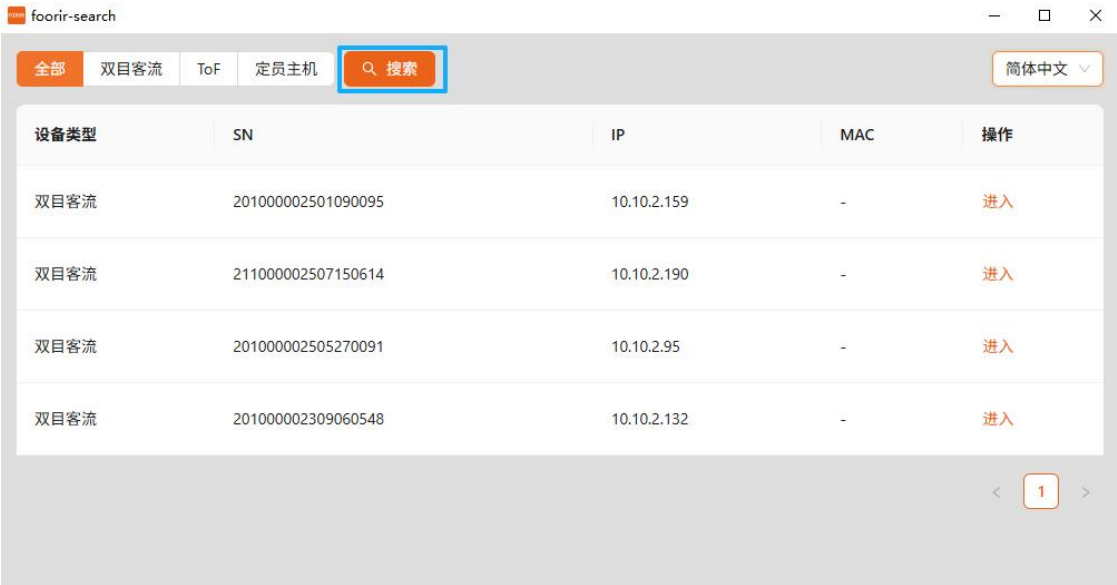


3. 搜索到设备后，进入设备配置页面。

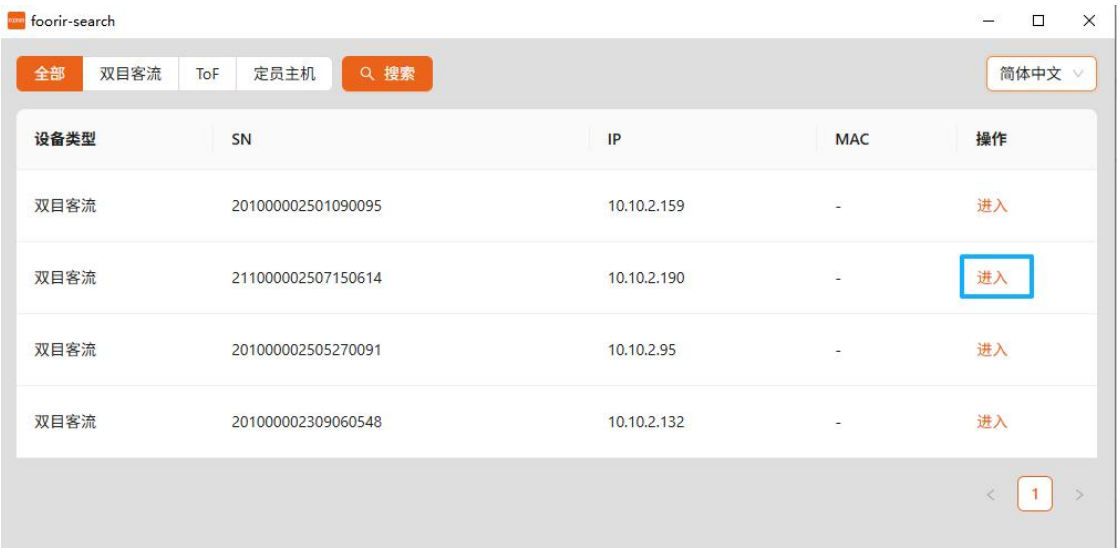


# 五、设备配置页面操作

## 5.1 进入设备首页，选择“设置”选项

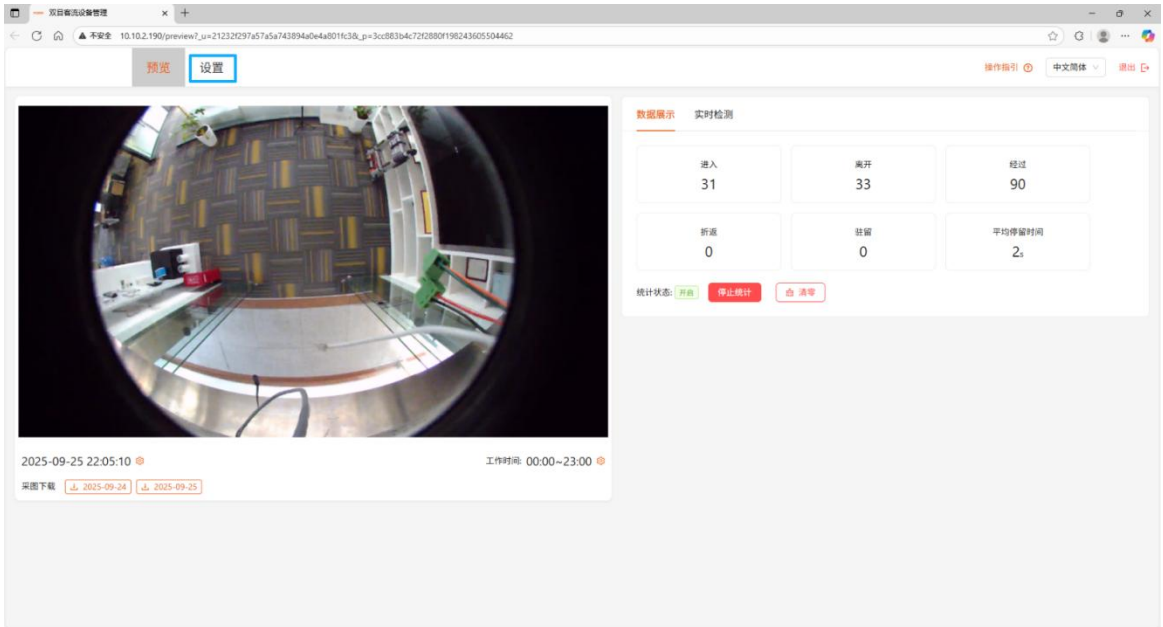


## 5.2 设置高度参数

1. 基于实际安装进行设置，可选择顶装/侧装/斜装（建议顶部水平安装）；

2. 开始设置参数前，需要先停止计数；

3. ⚠**安装高度：**填写需要与实际安装高度一致（误差小于±5cm）；

⚠**滤除高度：**低于这个高度不检测，可以有效过滤一些物体对设备造成的干扰，建

议高度 100-120cm；

⚠ **安装角度**：设备最佳安装方式为水平安装，安装角度为 0 度，不建议倾斜安装；

⚠ **儿童模式**：开启后，低于儿童高度，高于滤除高度的人会被统计为儿童，如果儿童高度设置的值与滤除高度相等，则无效。

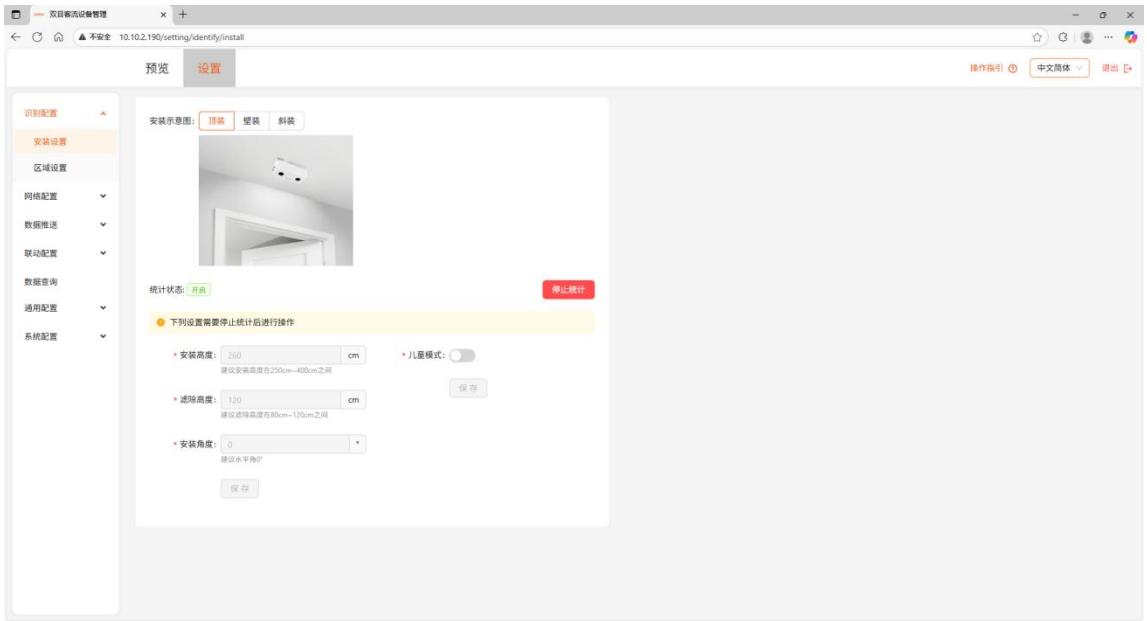


## 5.3 设置检测区域与检测线

1. 开始设置参数前，需要先停止计数；

2. 设置前可以先更新一下背景图片，保证镜头无遮挡；

3. ⚠ **检测区域**：蓝色为当前高度最大检测范围，红色为当前实际检测范围，检测范围不能大于地面范围，可以根据实际地面通道范围绘制；

⚠ **检测线**：检测线不能过于贴近检测区域的某一边，尽量居中，设置时需要保证每个进出的都能经过中间的检测线（如果检测线两侧会漏掉，就打开下方的折线模式）；

⚠ **检测方向**：箭头所指方向为进门方向。

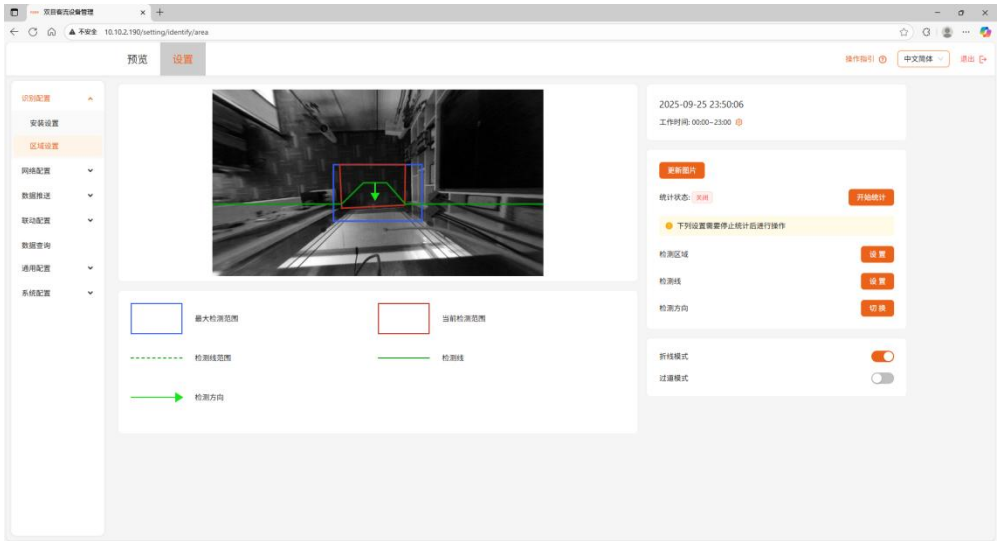


## 5.4 网络设置（可选）

1. 有线网络与无线网络不建议同时使用。如果没有特殊需求，建议使用默认的有线 DHCP 模式，手动设置静态 IP 的话需要注意，确保当前设置的 IP 正确并且可用，请勿与其他设备 IP 冲突；

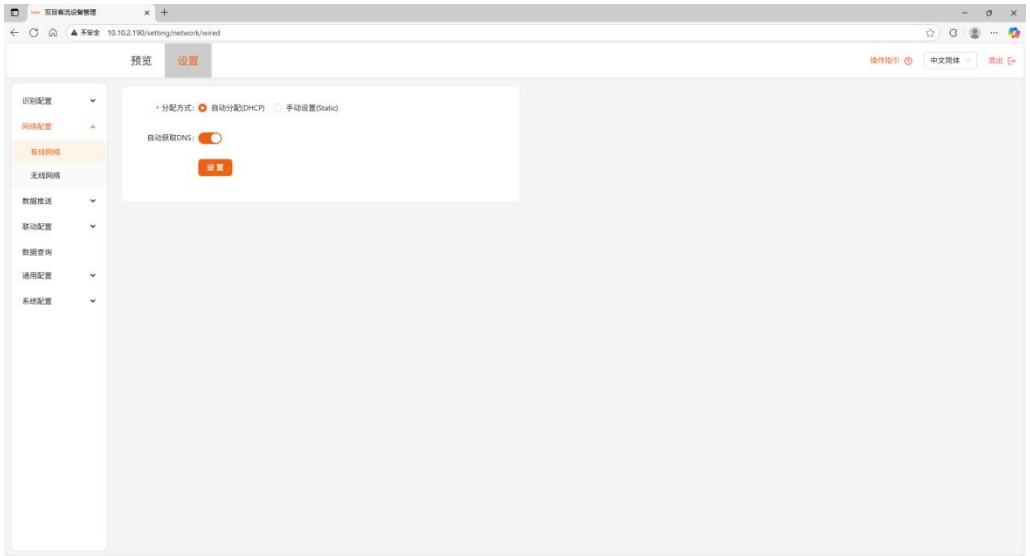


2. 无线网络设备仅支持 2.4G 频率的 WiFi，5G 频率和混合频率的 WiFi，设备无法连接；

3. 设置网络后设备会进行重启，重启大概 1-2 分钟，等待设备重启完成后再刷新页面。

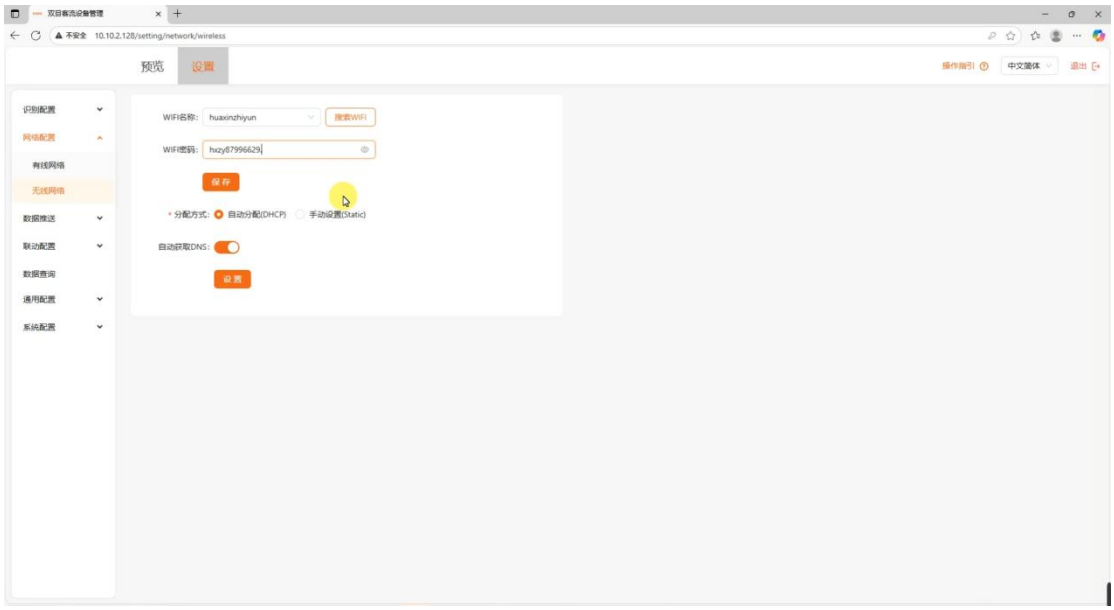


## 5.5 设备升级（可选）

设备支持 HTTP、FTP、MQTT 上报数据，建议使用 HTTP 上报数据。

以 HTTP 为例：只填写服务器地址与端口。

如果使用我们的云平台，只需要设置服务器地址：op.foorir.com；端口：8088

如果需要进行其他设置，可以点击接口设置与高级设置。

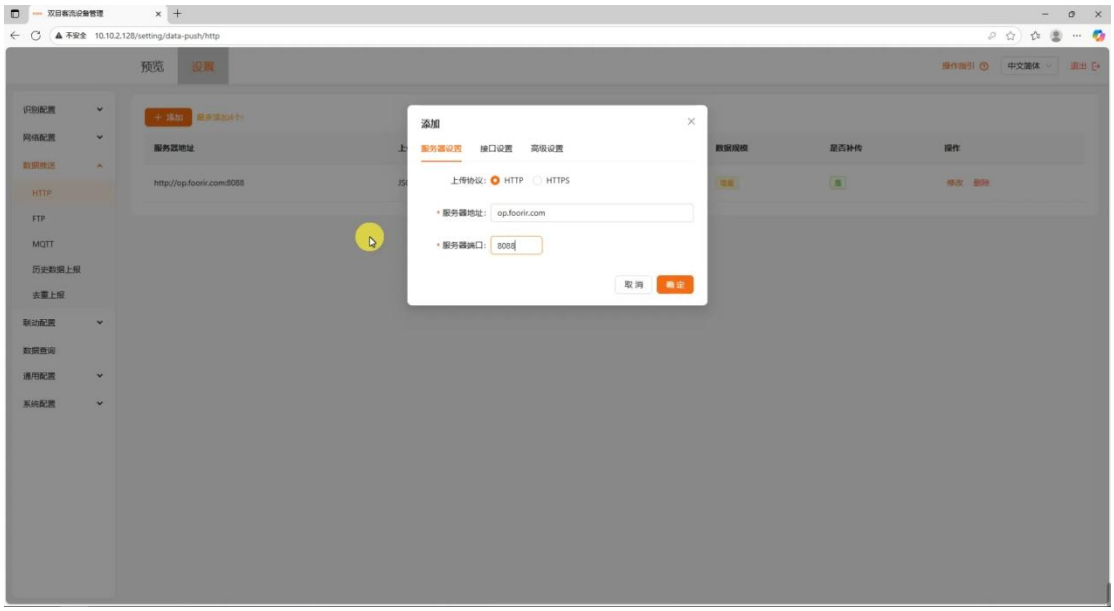

## 5.6 设备升级（可选）

通常不需要进行固件升级，等供应商告知需要升级时，可以在此处上传供应商提供的固件对设备进行升级，升级前后需要确认设备的版本号，以确认是否升级成功。

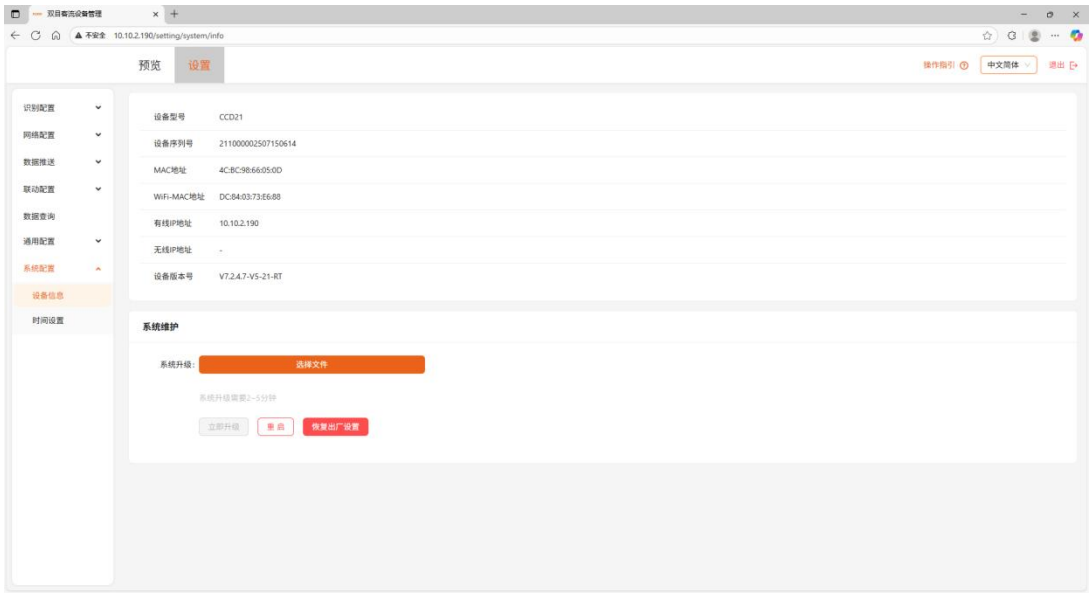


## 5.7 采图（可选）

如果出现计数不准确的情况，可以点击该按钮，自动下载这一天采集到的数据，提交给厂家做算法优化。

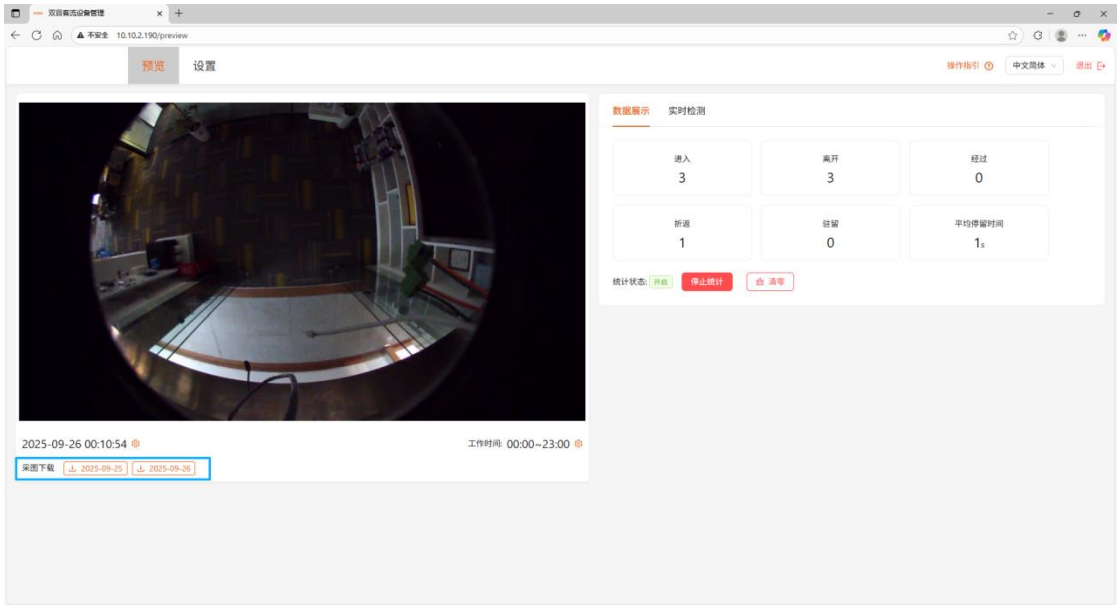

# 六、常见故障和处理方法

## 6.1 设备有线模式无法搜索到设备

解决方法 1：将电脑和设备连在同一个局域网或者用一根网线连接，将电脑端的 IP 更改为 DHCP。

解决方法 2：根据路由器等网络设备查看客流设备 IP，并将电脑改至同一网段，手动输入 IP 连接。

## 6.2 注意事项

1. 设备默认每日凌晨 0 点自动重启，本地端视频显示数据重启之后清零，设备本地存储数据不清零。

2. 设备散热在背部，如果安装在室外的话，建议在设备上方增加一个挡板，避免太阳直晒。

3. 镜头视野范围内尽量不要有遮挡物。

4. 有线连接的优先级始终高于无线连接，因此配置完无线模式之后，需要拔掉网线。

5. WiFi 仅支持 2.4GHz，不支持 5GHz。

6. 网络延迟会影响设备与客户端的连接。

7. 安装高度和角度必须按照实际的来填写，如果高度角度不对，会导致计数不准确。

8. 设置高度时，摄像头下方除背景以外不能有人或物体。

## 声明

**Copyright © 2011-2024 成都华芯智云科技有限公司**
**版权所有，保留所有权利**

- 未经成都华芯智云科技有限公司明确书面许可，任何单位或个人不得擅自仿制、复制、誊抄或转译本手册部分或全部内容，且不得以营利为目的进行任何方式（电子、影印、录制等）的传播。
- FOORIR为成都华芯智云科技有限公司注册商标。本手册提及的所有商标，由各自所有人拥有。
- 本手册所提到的产品规格和资讯仅供参考，如有内容更新，恕不另行通知。除非有特殊约定，本手册仅作为使用指导，所作陈述均不构成任何形式的担保。

## 注意

- 本手册所示截图中使用的参数仅用作设置示例参考，可能与实际情况不完全一致，请根据您的实际需求进行参数设置。
- 工作时壳体禁止拆卸，防拆卸提示，谨慎接触手动拆卸设备外壳，以免设备损坏。此为 A 级产品，在生活环境中，该产品可能会造成无线电干扰。在这种情况下，可能需要用户对干扰采取切实可行的措施。
- 由于固件版本的不同，本手册所示截图可能与您所购买产品的界面不完全一致，请根据实际的界面配置您的产品。
- 如发现有配件短缺及损坏的情况，请及时和当地经销商联系。本手册内产品图片/界面截图均为示意，旨在帮助用户安装配置产品，具体请以实物/实际界面为准。

如需帮助，请联系：
制造商：成都华芯智云科技有限公司
地址：四川省成都市高新西区天辰路 88 号 1 栋 4021 号
服务热线：400-9010-980
官方网站：www.foorir.cn